CLOUD RHOMBUS

MANUAL DE INSTALAÇÃO / *INSTALLATION MANUAL / GUÍA DE INSTALACIÓN*

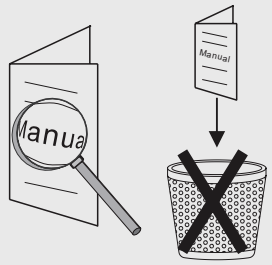

CONJUNTO DE ACESSÓRIOS /
ACCESSORY SET / CONJUNTO DE ACCESORIOS



1 DESMONTAR /
DISASSEMBLE / DESMONTAR

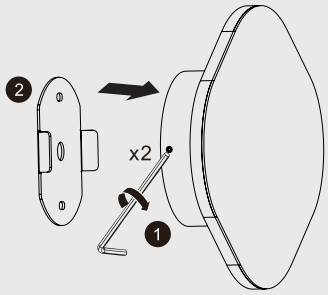

2 PADRÃO DE FURO /
HOLE PATTERN / PATRÓN DE AGUJEROS

Entrada de cabo /
Cable enter /
Entrada de cable

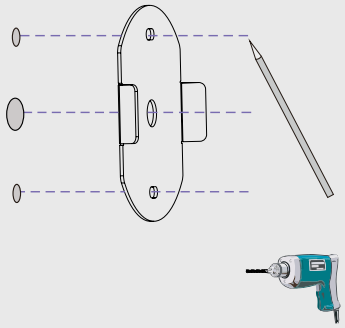

3

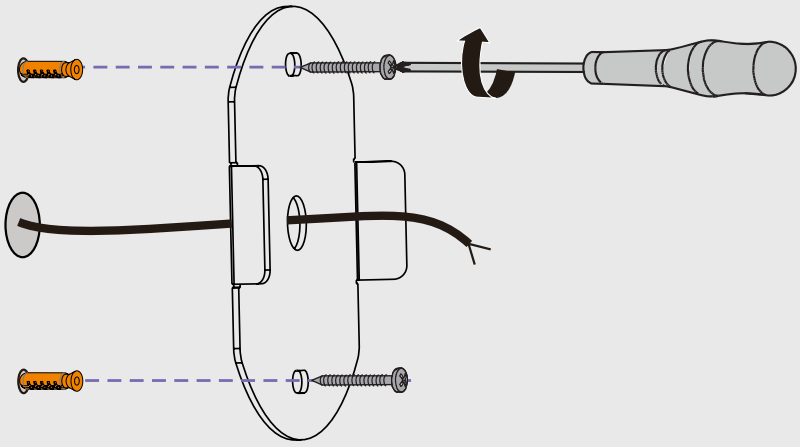

INSTRUÇÕES DE SEGURANÇA

- O aparelho deve ser instalado, conectado e testado por um eletricista qualificado e de acordo com os regulamentos locais.
- Desligue a fonte de alimentação antes da instalação ou manutenção do aparelho e certifique-se de que os cabos não serão esmagados ou danificados por bordas afiadas.
- O aparelho não deve ser coberto por mantas isolantes ou materiais semelhantes.
- Limpe o aparelho com um pano macio e detergente neutro PH padrão. As superfícies de aço inoxidável devem ser preservadas regularmente.
- O uso incorreto ou alterações no aparelho anularão a garantia. O fabricante tem a liberdade de alterar o aspeto do projetor, as especificações e as instruções de montagem.

SAFETY INSTRUCTIONS

- The appliance should be installed, connected and tested by qualified electrician, and in accordance with local regulations.

- Turn off the power supply before installation or maintenance of the appliance, and make sure that the cables will not be squeezed or damaged by sharp edges.

- The appliance should not be covered by insulation blankets or similar materials .

- Clean the appliance with a soft cloth and a standard PH neutral detergent.Stainless steel surfaces should be maintained regularly.

- Misuse of, or changes to the appliance shall nullify the guarantee.The manufacturer is free to change the design, specifications and instructions for assembly.

INSTRUCCIONES DE SEGURIDAD

- El aparato debe ser instalado, conectado y probado por un electricista calificado, y de acuerdo con las regulaciones locales.

- Desconecte la fuente de alimentación antes de la instalación o el mantenimiento del aparato y asegúrese de que los cables no sean aplastados o dañados por bordes afilados.

- El aparato no debe estar cubierto por mantas aislantes o materiales similares.

- Limpie el aparato con un paño suave y detergente neutro PH estándar. Las superficies de acero inoxidable deben conservarse regularmente.

- El uso incorrecto o los cambios en el aparato anular la garantía. El fabricante tiene la libertad de cambiar el aspecto del proyector, las especificaciones y las instrucciones de montaje.

⚠ NÃO CONECTE O APARELHO DIRETAMENTE À REDE ELÉTRICA SE O DRIVER NÃO ESTIVER LIGADO.

⚠ DO NOT CONNECT THE APPLIANCE DIRECTLY TO HIGH-VOLTAGE POWER SUPPLY IF DRIVER IS NOT CONNECTED.

⚠ NO CONECTE EL APARATO DIRECTAMENTE A LA RED ELÉCTRICA SI EL DRIVER NO ESTÁ CONECTADO.

USE O DRIVER CORRETO PARA A LIGAÇÃO. / *USE THE CORRECT DRIVER TO CONNECT. / USE EL DRIVER CORRECTO PARA LA CONEXIÓN.*

NÃO TOQUE OU LIMPE O LED! PARA NÃO DANIFICAR A SUPERFÍCIE EMISSORA DE LUZ! / *DO NOT TOUCH OR CLEAN THE LED ARRAY! IN ORDER TO AVOID DAMAGING THE LED CHIP! / ¡NO TOQUE O LIMPIE EL LED! ¡PARA NO DAÑAR LA SUPERFICIE EMISORA DE LUZ!*

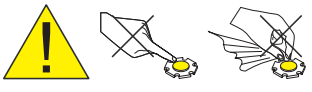



UPDATE: 3 SETEMBRO, 2026 15:08
©TODOS OS DIREITOS RESERVADOS

Informação sujeita a correção ou alteração sem aviso prévio. Information subject to correction or change without notice. Información sujeta a corrección o cambio sin previo aviso.
ElectrumTrofa - Iluminação, Lda | Rua do Progresso nº 253, 4785-647 Trofa • Portugal | geral@electrumtrofa.com | www.electrumtrofa.com

CLOUD RHOMBUS

MANUAL DE INSTALAÇÃO / *INSTALLATION MANUAL / GUÍA DE INSTALACIÓN*

4

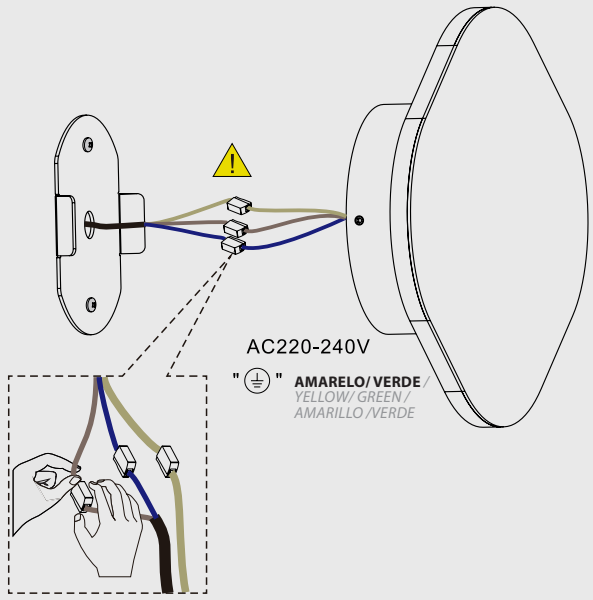

5

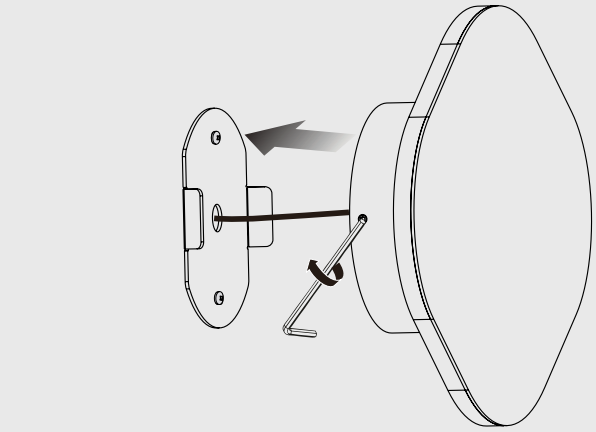

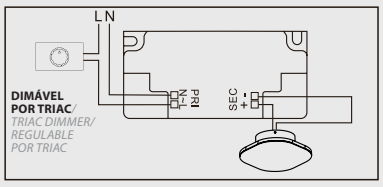

6

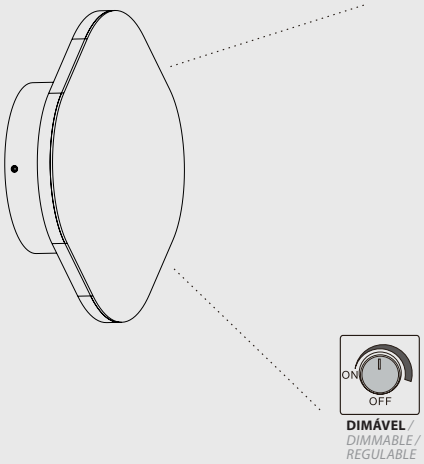

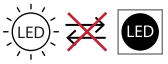

1. O LED (ou fonte de luz) da luminária não pode ser alterado. Quando a fonte de luz atingir o seu fim de vida, toda a luminária deve ser substituída. */ The luminaire LED (or light source) cannot be changed, when the light source reaches its end of life, the whole luminaire shall be replaced. / El LED (o fuente de luz) de la luminária no puede cambiarse. Cuando la fuente de luz llega al final de su vida, ha de reemplazarse la luminaria completa.*

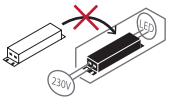

2. Dispositivo de controlo não substituível. */ Non-replaceable control gear. / Equipo de control no reemplazable.*



3. Todas as ligações devem ser realizadas por um profissional qualificado. */ All electrical connections must be made by a qualified professional. / Todas las conexiones eléctricas deben ser realizadas por un profesional cualificado.*



4. Este produto não deve ser deitado fora juntamente com o lixo doméstico. Para se desfazer dele, use o sistema de recolha e devolução ou contacte o retalhista onde o produto foi comprado. */ This product should not be thrown away with household waste. To dispose of it, use the collection and return system or contact the retailer where the product was purchased. / Este producto no debe desecharse con la basura doméstica. Para eliminarlo utilice el sistema de recogida y devolución o consulte en el punto de venta donde lo haya adquirido.*

5. Este produto contém uma fonte de luz de classe energética G. */ This product contains an energy class G light source. / Este producto contiene una fuente de luz de clase energética G.*

©TODOS OS DIREITOS RESERVADOS

Informação sujeita a correção ou alteração sem aviso prévio. Information subject to correction or change without notice. Información sujeta a corrección o cambio sin previo aviso.
ElectrumTrofa - Iluminação, Lda | Rua do Progresso nº 253, 4785-647 Trofa • Portugal | geral@electrumtrofa.com | www.electrumtrofa.com